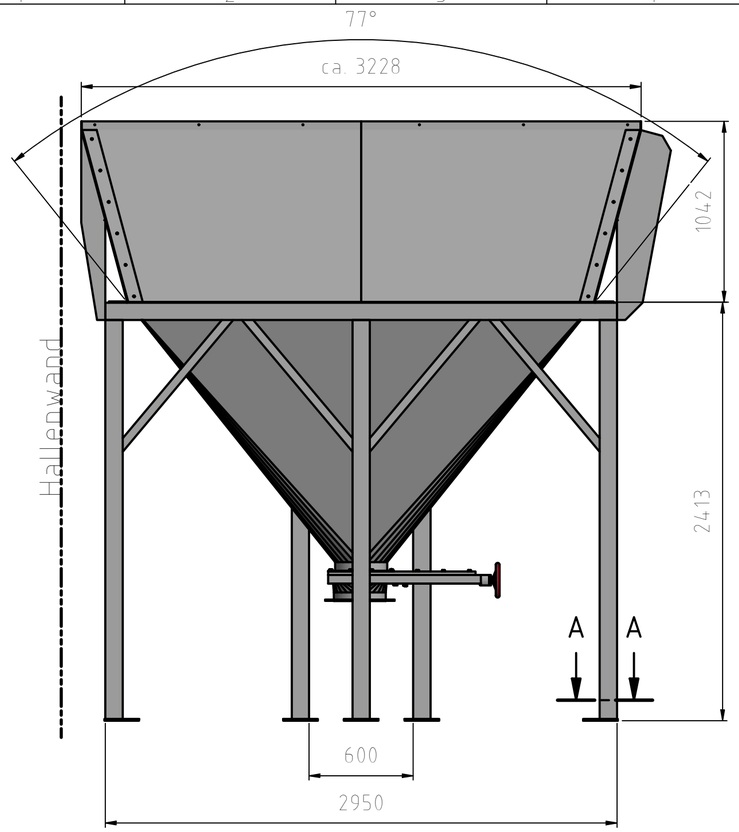

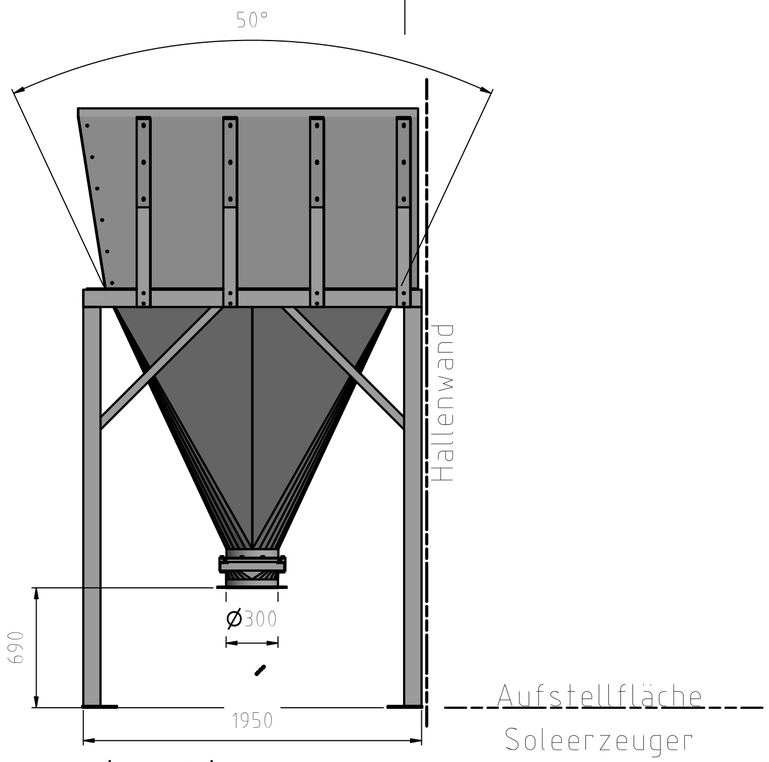

A-A (1 : 10)

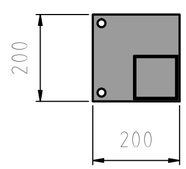

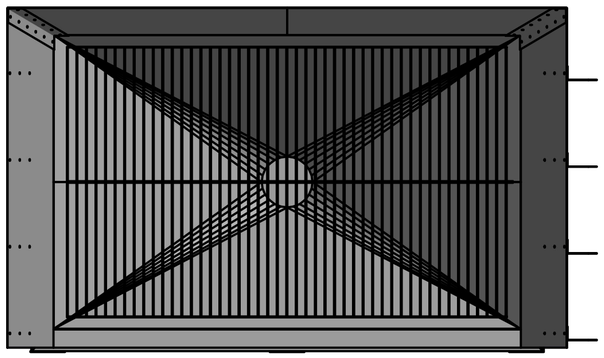

B (1 : 10)
Schieber

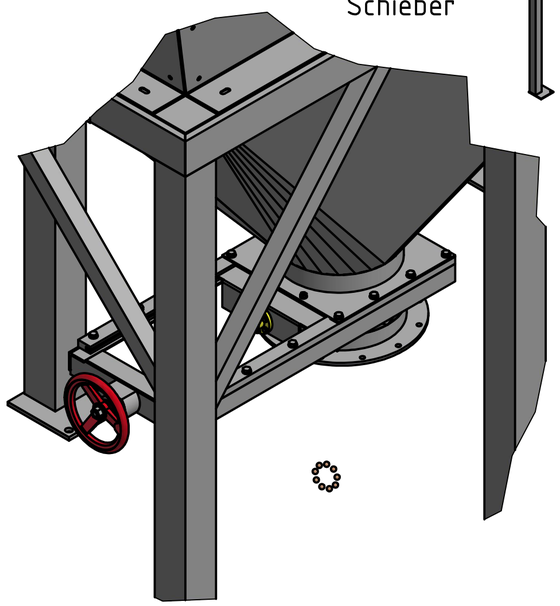

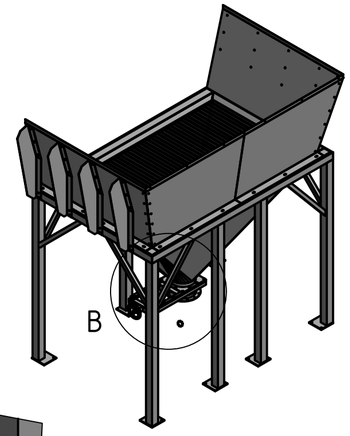

Rahmenbedingungen / Lastangaben

Salztrichter	
Nutzinhalt	5,00 m³
Gewicht leer	ca. 9,0 kN
Gewicht voll	ca. 70,0 kN
Aufstellung	in Halle
Anzahl Füße	7
Fußplatte	200 mm x 200mm

Oberfläche	Maßstab	Position	Menge		
	-				
	Datum	Name	Vorlagetrichter Völklingen		
Bearb	09.02.2026	SB			
Gepr					
Norm					
			E2025-01	Blatt 1	
Zust	Änderungen	Datum	Name	Dateiname E2025-01 Trichter.dwg	Bl